Вентиль игольчатый

Вентиль игольчатый – это вентиль с затвором, похожим на иглу. Это одно из простейших устройств, удобных в эксплуатации и обслуживании. Вентиль игольчатый включает в себя более ста разновидностей, в зависимости от области применения: вентиль игольчатый запорный, вентиль для манометра, вентиль регулирующий игольчатый и др.

В основном, вентиль игольчатый устанавливается на трубопроводы и оборудование, для подачи различных жидкостей,включая воду и газы.

Стандартные характферистики

Прокладка:
Фторопластовые и графитовые прокладки предлагаются для всех типов вентилей, кроме игольчатых вентилей N334, которые имеют кольцевое уплотнение штока.

Поверхностная обработка:
Вентили из углеродистой стали подвергаются фосфатиро-ванию по умолчанию.

Внутренняя резьба штока
Внутренняя резьба штока означает, что резьба находится в контакте с технологической средой.

Наружная резьба штока
Наружная резьба штока означает, что прокладка находится под резьбой штока. Резьба штока защищена от технологиче-ской среды (не влажной), что помогает предотвратить его износ.

Характеристики штока
- Шток с холоднокатаной резьбой
- Уплотнение между штоком и крышкой (кроме игольчатого вентиля с крышкой, выполненной зацело с корпусом)
- Невращающийся наконечник иглы или невращающаяся игла

По вопросам продаж и поддержки обращайтесь:

Архангельск (8182)63-90-72
Астана +7(7172)727-132
Белгород (4722)40-23-64
Брянск (4832)59-03-52
Владивосток (423)249-28-31
Волгоград (844)278-03-48
Вологда (8172)26-41-59
Воронеж (473)204-51-73
Екатеринбург (343)384-55-89
Иваново (4932)77-34-06
Ижевск (3412)26-03-58
Казань (843)206-01-48
Калининград (4012)72-03-81
Калуга (4842)92-23-67
Кемерово (3842)65-04-62
Киров (8332)68-02-04
Краснодар (861)203-40-90
Красноярск (391)204-63-61
Курск (4712)77-13-04
Липецк (4742)52-20-81
Магнитогорск (3519)55-03-13
Москва (495)268-04-70
Мурманск (8152)59-64-93
Набережные Челны (8552)20-53-41
Нижний Новгород (831)429-08-12
Новокузнецк (3843)20-46-81
Новосибирск (383)227-86-73
Орел (4862)44-53-42
Оренбург (3532)37-68-04
Пенза (8412)22-31-16
Пермь (342)205-81-47
Ростов-на-Дону (863)308-18-15
Рязань (4912)46-61-64
Самара (846)206-03-16
Санкт-Петербург (812)309-46-40
Саратов (845)249-38-78
Смоленск (4812)29-41-54
Сочи (862)225-72-31
Ставрополь (8652)20-65-13
Тверь (4822)63-31-35
Томск (3822)98-41-53
Тула (4872)74-02-29
Тюмень (3452)66-21-18
Ульяновск (8422)24-23-59
Уфа (347)229-48-12
Челябинск (351)202-03-61
Череповец (8202)49-02-64
Ярославль (4852)69-52-93

сайт: asschneider.nt-rt.ru || эл. почта: arh@nt-rt.ru

Игольчатый вентиль для манометра

DIN 16 270

Форма A

Стяжная муфта
DIN 16 283

Форма B

С поворотной гайкой
С поверхностью для монтажного кронштейна

Форма B - AS12

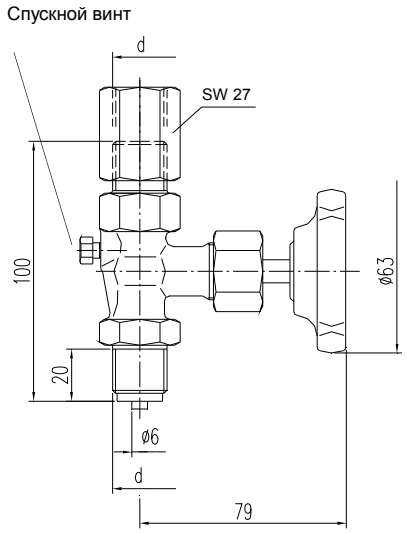

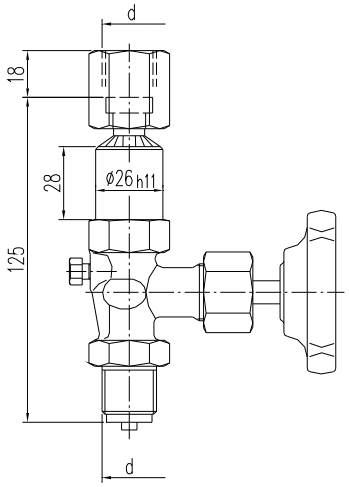

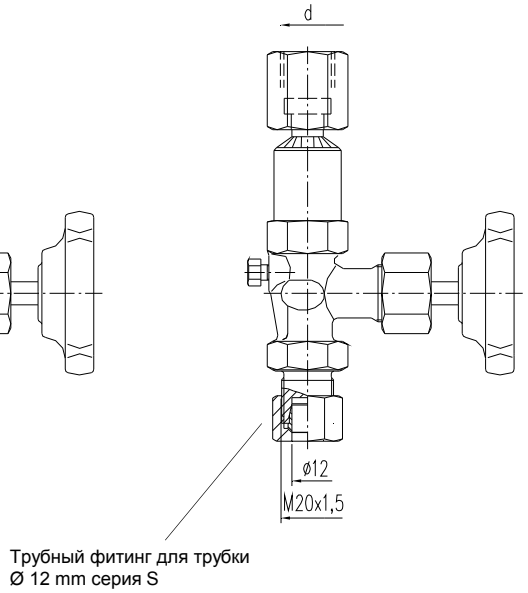

Внимание: игольчатые вентили с 1/2 NPT каталожный лист 9.27

PN [3]	Присоединение d	Материал	Номер заказа Форма A	Форма B	Форма B-AS12
250	G 1/2	Латунь	S004.16.000	S004.16.020	S004.16.020.13
400		Сталь	S004.16.100	S004.16.120	S004.16.120.13
400		Нерж.сталь	S004.16.200	S004.16.220	S004.16.220.13
250	M 20x1,5	Латунь	S004.16.050	-	-
400		Сталь	S004.16.150	-	-
400		Нерж.сталь	S004.16.250	-	-

Детали	Латунь [1]	Сталь	Нерж.ст [1]
	Классификация по DIN		
Корпус [2]	Латунь	1.0460	1.4571
Шток вентиля	1.4104		1.4571
Наконечник иглы	1.4104		1.4571
Уплотнение	PTFE до 200°C (Графит до 250°C)		
Накидная гайка	Сталь		Нерж.сталь
Стяжная муфта	Сталь		Нерж.сталь
Поворотная гайка	Латунь	Сталь	Нерж.сталь
Спускной винт	1.4571		
Рукоятка	Пластмасса		

Сокращение по DIN	Материал	Диапазон рабочих температур
10 Ms	Латунь	- 10… + 120°C
10 St	Сталь	- 10 …+ 120°C
20 St	Нерж.сталь	- 20 … + 200/250°C

- Корпус: Латунь: прессованный
  Сталь / Нерж.сталь: штампованный
- Поверхность: Сталь фосфатированная
- Шпиндель с внутренней резьбой
- Шпиндель с холоднокатаной поверхностью и не вращающимся наконечником иглы

1) Может поставляться для работы в среде кислорода (см. рекомендацию B 3 !)
2) По запросу заводской сертификат 3.1 по EN 10 204
3) Вентиль PN 640 по запросу

По вопросам продаж и поддержки обращайтесь:

Архангельск (8182)63-90-72
Астана +7(7172)727-132
Белгород (4722)40-23-64
Брянск (4832)59-03-52
Владивосток (423)249-28-31
Волгоград (844)278-03-48
Вологда (8172)26-41-59
Воронеж (473)204-51-73
Екатеринбург (343)384-55-89
Иваново (4932)77-34-06
Ижевск (3412)26-03-58
Казань (843)206-01-48
Калининград (4012)72-03-81
Калуга (4842)92-23-67
Кемерово (3842)65-04-62
Киров (8332)68-02-04
Краснодар (861)203-40-90
Красноярск (391)204-63-61
Курск (4712)77-13-04
Липецк (4742)52-20-81
Магнитогорск (3519)55-03-13
Москва (495)268-04-70
Мурманск (8152)59-64-93
Набережные Челны (8552)20-53-41
Нижний Новгород (831)429-08-12
Новокузнецк (3843)20-46-81
Новосибирск (383)227-86-73
Орел (4862)44-53-42
Оренбург (3532)37-68-04
Пенза (8412)22-31-16
Пермь (342)205-81-47
Ростов-на-Дону (863)308-18-15
Рязань (4912)46-61-64
Самара (846)206-03-16
Санкт-Петербург (812)309-46-40
Саратов (845)249-38-78
Смоленск (4812)29-41-54
Сочи (862)225-72-31
Ставрополь (8652)20-65-13
Тверь (4822)63-31-35
Томск (3822)98-41-53
Тула (4872)74-02-29
Тюмень (3452)66-21-18
Ульяновск (8422)24-23-59
Уфа (347)229-48-12
Челябинск (351)202-03-61
Череповец (8202)49-02-64
Ярославль (4852)69-52-93

сайт: asschneider.nt-rt.ru || эл. почта: arh@nt-rt.ru